Pitbull® Spannklemmen für Vorrichtungsplatten

Die **PITBULL®-Klemme** vereint viele Vorzüge, unter anderem erzeugt sie eine Niederzugwirkung mit hohen vertikalen und horizontalen Klemmkräften bis 50 kN (siehe Tabelle).

- **Hohe Klemmkräfte –>** sichere, präzise Spannung
- **Extrem geringe Bauhöhe –>** keine Werkzeug-Störkanten
- **Kompakte Bauweise –>** Mehrseitenbearbeitung
- **Platzsparend –>** ideal für Mehrfachspannung

Erhältlich in 3 Ausführungen:

- aus Werkzeugstahl mit Messerkante für Rohteile,
- aus Werkzeugstahl mit stumpfer Kante für allg. Arbeiten,
- aus Messing zur Vermeidung von Klemmriefen.

Im Lieferumfang sind enthalten:

- Inbus-Schraube (DIN 912),
- Klemmstück,
- O-Ring, ölfest.

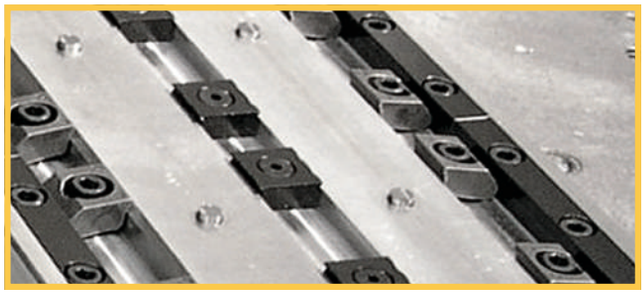

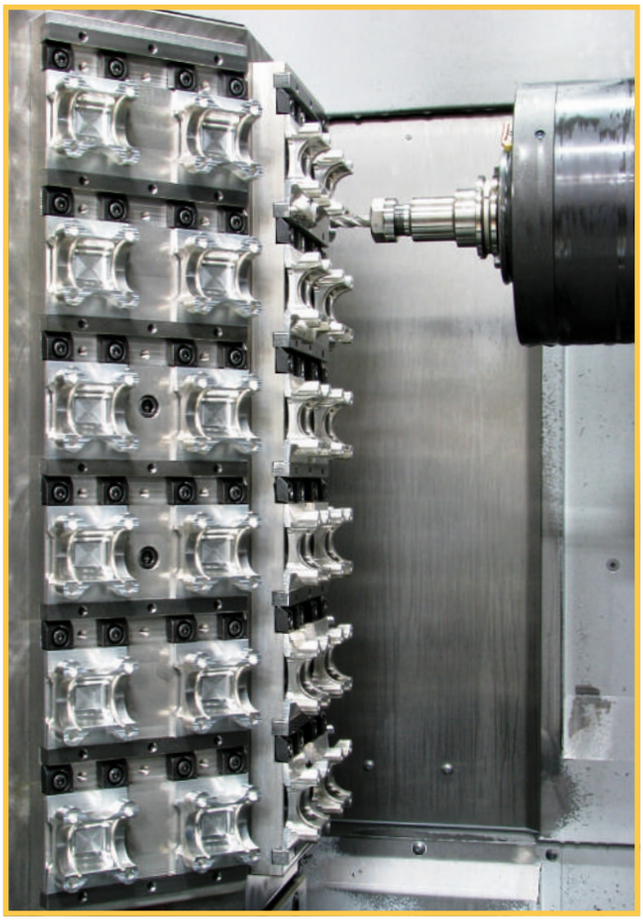

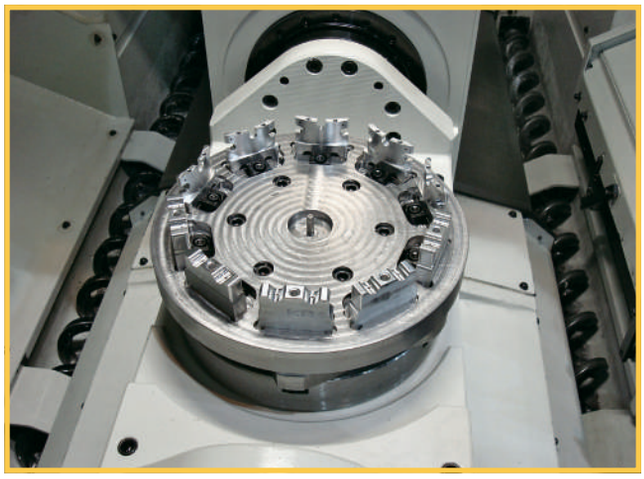

Pitbull® Spannklemmen für Vorrichtungsplatten

Klemmkante	Material*	Spannkraft	Anzugsmoment	B1	H1	B_{H9}	H2	H	Gewinde	Klemmbreite	Klemmweg	St./Pack	Art.Nr.
		[kN]	[Nm]	[mm]	[mm]	[mm]	[mm]	[mm]		[mm]	[mm]		
Messer	S	2,8	1,8	3,8	3,6	9,5	1,9	6,60	M2,5	9,5	0,15	8	56000
stumpf	S	2,8	1,8	3,8	3,6	9,5	1,9	6,60	M2,5	9,5	0,15	8	56010
stumpf	M	0,9	0,6	3,8	3,6	9,5	1,9	5,59	M2,5	9,5	0,15	8	56015
Messer	S	6,6	5,6	5,1	4,8	12,7	2,6	9,90	M4	12,7	0,4	8	56020
stumpf	S	6,6	5,6	5,1	4,8	12,7	2,6	9,90	M4	12,7	0,4	8	56030
stumpf	M	1,8	2,8	5,1	4,8	12,7	2,6	8,64	M4	12,7	0,4	8	56040
Messer	S	16	22,5	7,6	7,2	19,05	3,8	14,48	M6	19,1	0,6	6	56050
stumpf	S	16	22,5	7,6	7,2	19,05	3,8	14,48	M6	19,1	0,6	6	56060
stumpf	M	4,2	5,6	7,6	7,2	19,05	3,8	11,18	M6	19,1	0,6	6	56065
Messer	S	26	40	10,2	11,4	25,4	6,3	18,03	M10	25,4	1,7	4	56070
stumpf	S	26	40	10,2	11,4	25,4	6,3	18,03	M10	25,4	1,7	4	56075
Messer	S	50	145	15,2	16,3	38,1	9,5	19,56	M12	38,1	1,9	2	56080
stumpf	S	50	145	15,2	16,3	38,1	9,5	19,56	M12	38,1	1,9	2	56085

* Material: S: Stahl, M: Messing

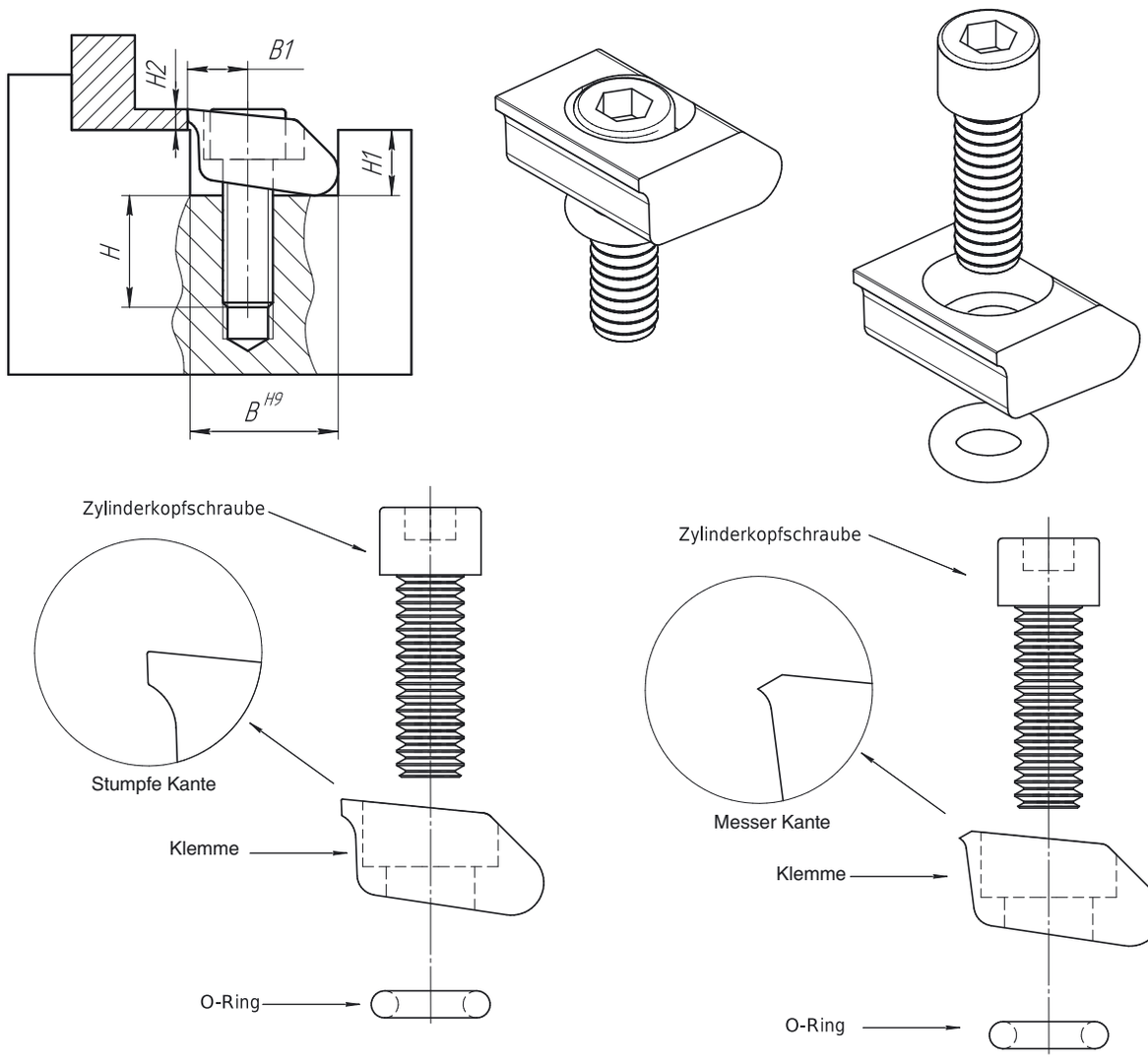

Pitbull® Formschluss-Spannklemmen für Vorrichtungsplatten

Pitbull® Formschluss-Spannklemme für formschlüssige Klemmung

Aus Werkzeugstahl und auf HRc43 vergütet, vereint sie **hohe Verschleissfestigkeit mit guter Zerspanbarkeit.**

Durch Einfräsen der Werkstückkontur in die Klemmscheibe erhält man eine formschlüssige Klemmung, die weniger Klemmkraft erfordert und diese auf eine größere Klemmfläche verteilt.

Wie alle Pitbull-Klemmen bietet auch diese Klemme:

- platzsparende Bauweise,
- hohe Klemmkraft,
- geringe Bauhöhe –> 5-Seitenbearbeitung möglich,
- starken Niederzug.

* Die Bearbeitungszugabe beträgt bei Art. Nr. 56077 1,5 mm und bei Art. Nr. 56088 4,5 mm.

Material: Werkzeugstahl.

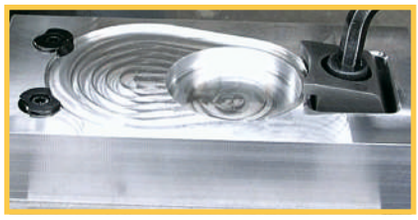

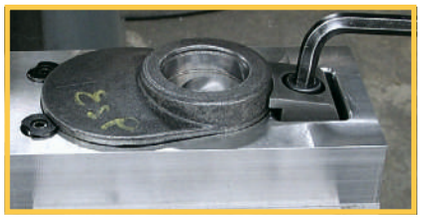

Spannkraft	Anzugsmoment	B1	H1	B^{H9}	H2	H	Klemmbreite	Gewinde	Klemmweg	St./Pack	Art.Nr.
[kN]	[Nm]	[mm]	[mm]	[mm]	[mm]	[mm]	[mm]		[mm]		
26	40,6	10,16	11,43	25,4	6,35	18	25,4	M10	1,27	4	56077
50	145	15,24	16,26	38,1	9,52	19,6	38,1	M12	1,9	2	56088

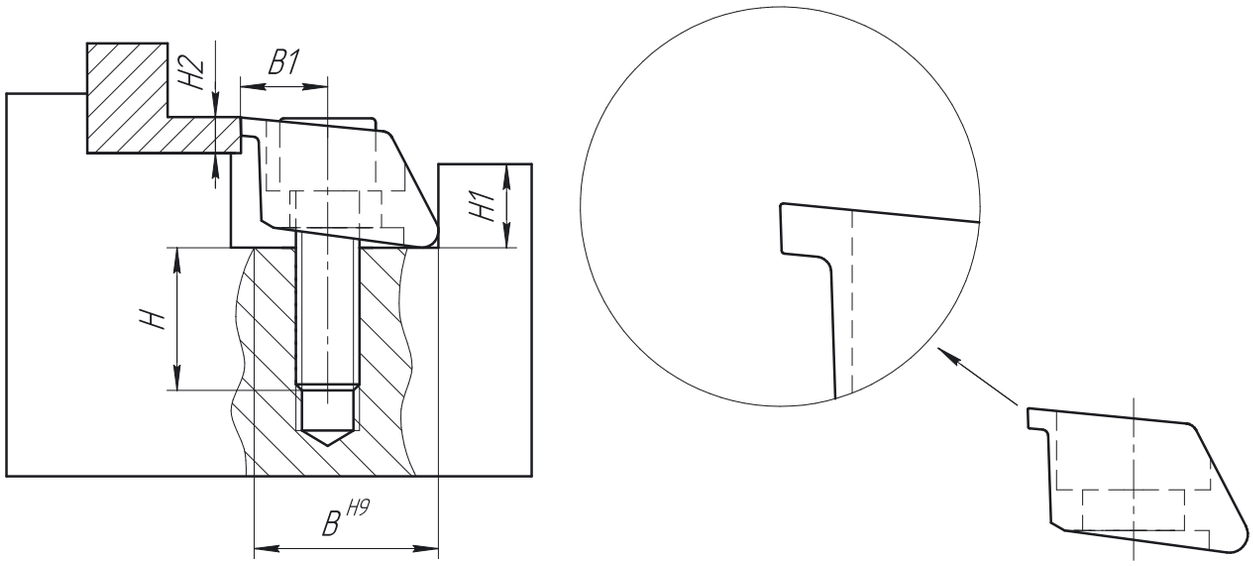

Pitbull®
Kombi-Spannklemmen

Pitbull® Kombi-Spannklemmen ermöglichen hohe Klemmkräfte bis zu 26 kN. Die rechtwinklig geschliffene Rückseite kann bei Mehrfach-Spannung als Werkstückanschlag verwendet werden. Die Angriffshöhe der Klemmscheibe lässt sich durch die Tiefe der Montagenut verändern.

Pitbull® Kombi-Spannklemmen erhalten Sie in zwei Größen mit Klemmkräften von 16 kN bzw. 26 kN.

Material: Grundkörper – Stahl einsatzgehärtet, Spannklemme – Werkzeugstahl

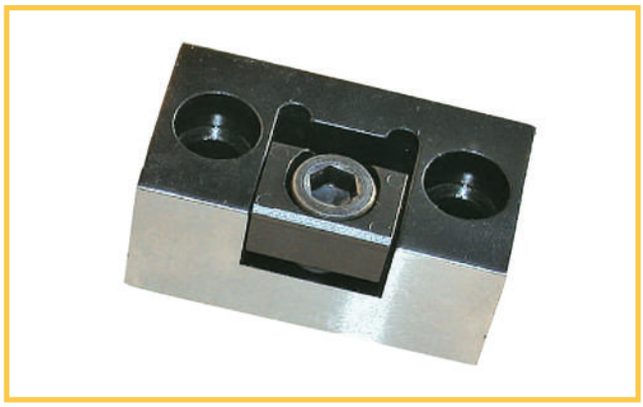
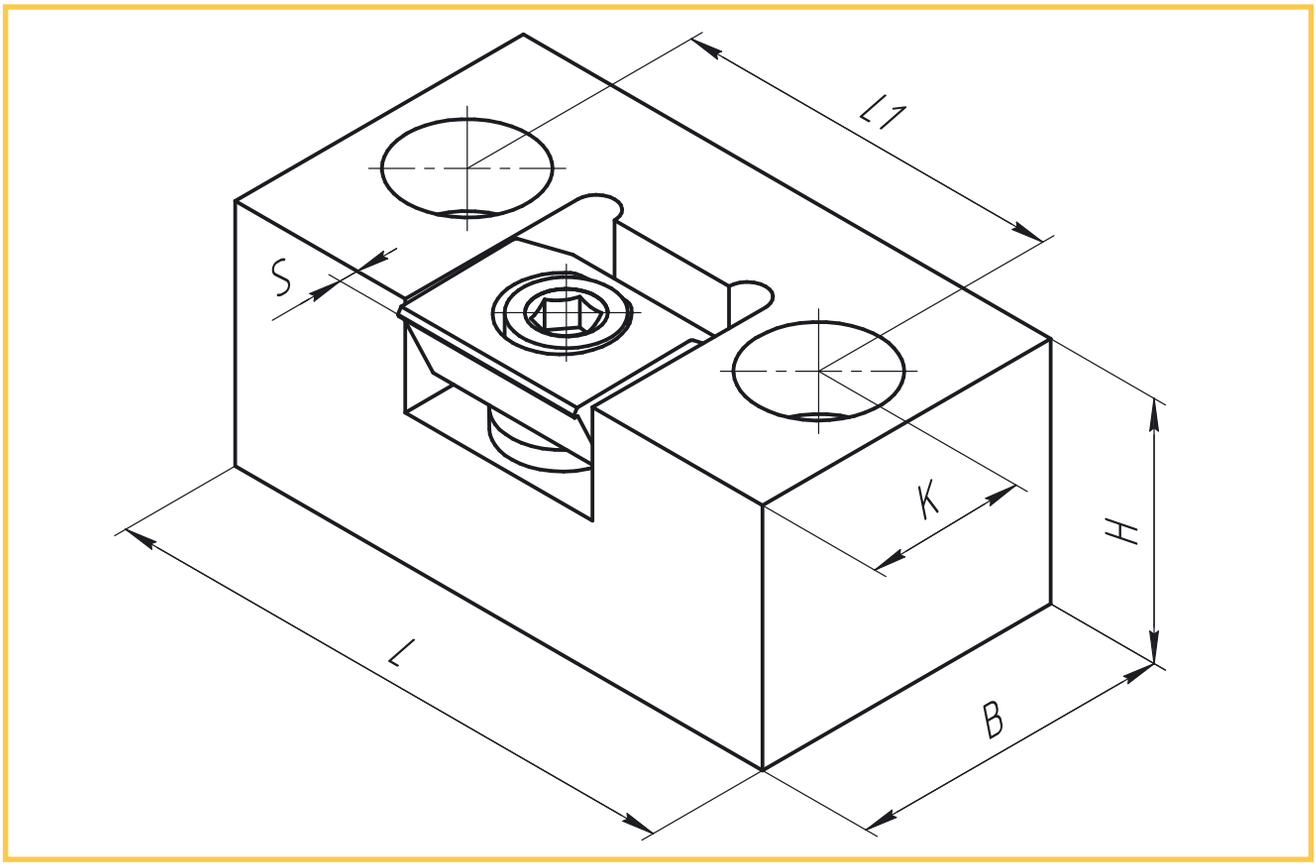
Spannkraft	Anzugsmoment	L	B	H	K	L1	Klemmweg S	Bef.Schraube	Klemmbreite	Gewinde	Art. Nr.
[kN]	[Nm]	[mm]	[mm]	[mm]	[mm]	[mm]	[mm]		[mm]		
16	22,5	57,1	31,242	25,1	15,7	38,1	0,61	M8	19,1	M6	56220
26	40,6	68,6	37,592	31,5	18,8	47	1,27	M10	25,4	M10	56230
		Befestigungsschrauben enthalten